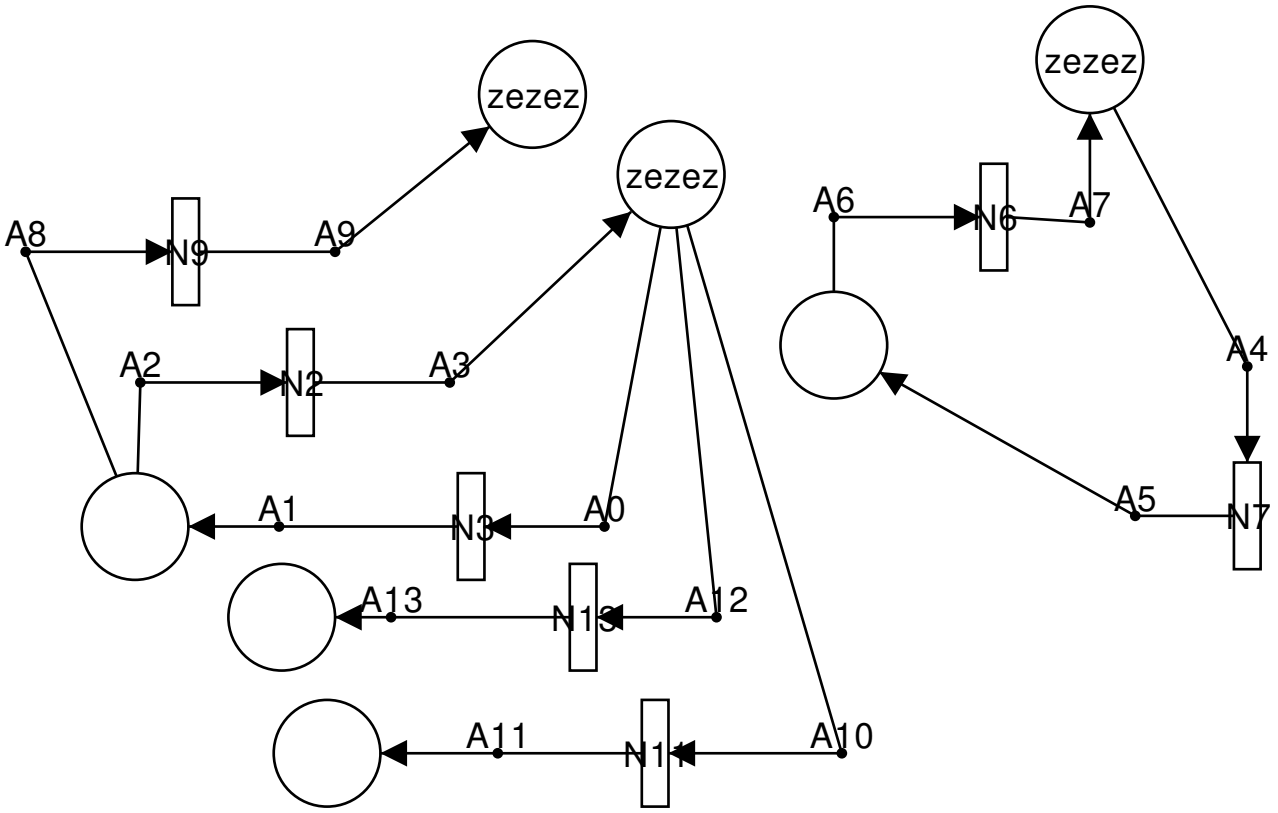
zezez
zezez
zezez
A8
N9
A9
A6
N6
A7
A2
N2
A3
A4
A1
N3
A0
A5
N7
A13
N13
A12
A11
N11
A10